	来　歴	担当	承認
△x			

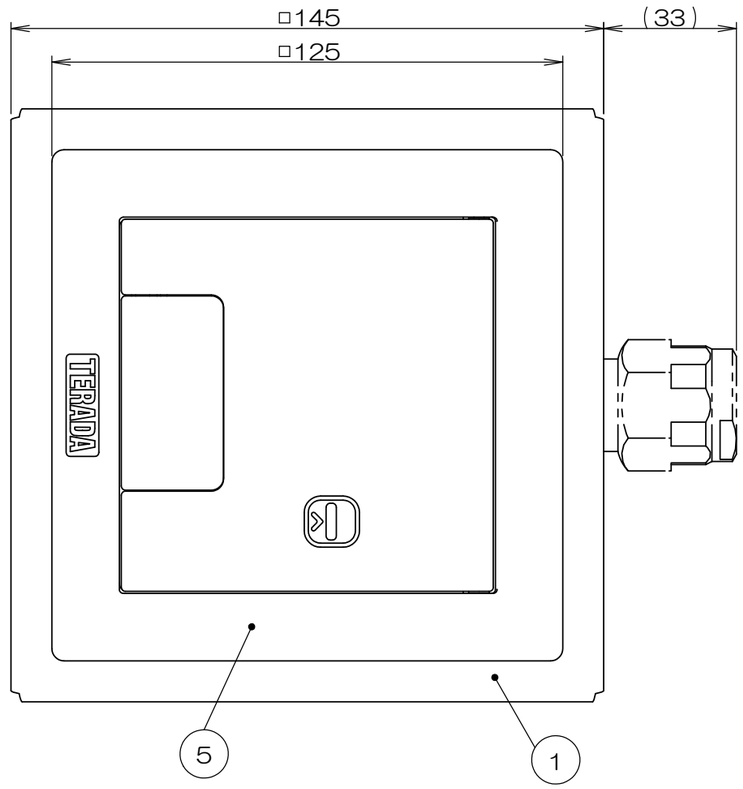

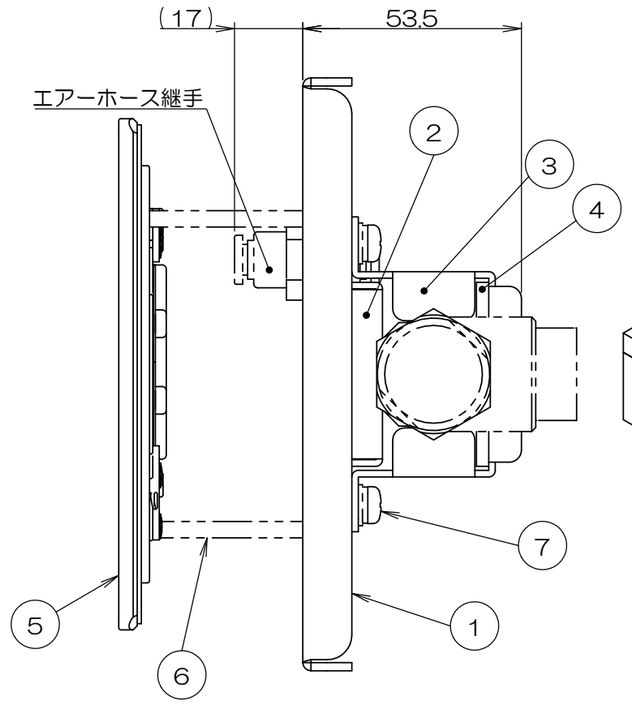

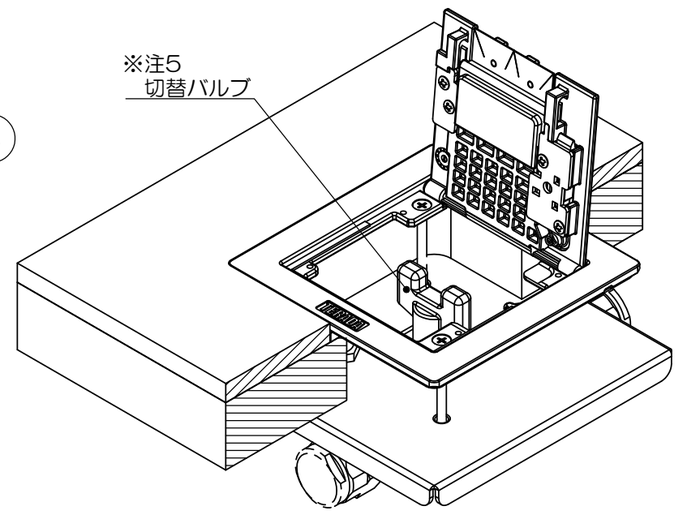

バルブ操作状態

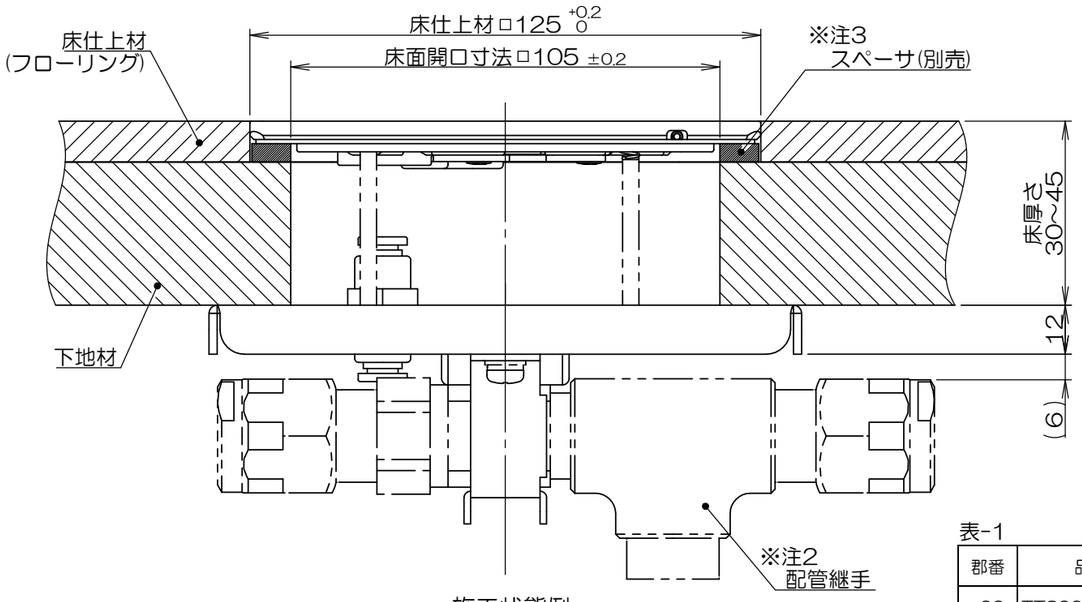

施工状態例
(フローリング床仕上時)

注1. 本図は施工状態を示し、梱包状態ではありません。
2. 配管継手は180°反転させての取付可能。(90°は不可)
3. 床仕上材の厚さにより、スペーサ(別売)による高さ調整が必要な場合があります。
4. 取り付け床材に新規開口を施した場合、強度低下の恐れがありますので、床材メーカにお問い合わせください。
5. 切替バルブ保管方法：取外し①ベース板上面にて保管

数量	項目	図　番	品　名	材料	処理	寸法&記事
2	7		ナベネジ			M5×10　添付品
2	6		サラネジ			M4×50　添付品
1	5		CEAプレート		表-1 参照	
1	4		保持板用パッキン			
1	3		保持板 B			
1	2		保持板 A			
1	1		ベース板			

表-1

郡番	品番	処理
-00	TTS001SL	シルバーメタリック
-01	TTS001CG	シャンパンゴールド
-02	TTS001BK	ブラック
-03	TTS001W	ホワイト

承　認 2024.02.27	西村	名　称 TTS001「」	フォーマット DXF / 三角法 / 尺度
検　図 2024.02.27	島村		
製　図 2024.01.24	出口	関連事項	図　番 3F9346C
設　計 2024.01.24	出口	株式会社TERADA	